Productfiche

VEERWIP

RO201

2-6 JAAR

1-5 PERSONEN-UUR

Productinformatie

Producttype	Eco-Play
Certificatie	EN-1176
Afmetingen	2,0 x 0,9 x 0,8 m (lengte x breedte x hoogte)

Technische informatie

Maximale valhoogte	91 cm
Veiligheidsgebied	11 m^2
Aantal kinderen	2-4

Geen beton nodig
Geen oppervlaktemontage beschikbaar

Materialen

Houtsoort: Robinia
Speciaal veerstaal 20 mm dikte
Roestvrijstalen handgreep en bevestigingsmaterialen
Gegalvaniseerde stalen grondverankering

Productbeschrijving

Veertoestel voor kinderen van 2 tot 6 jaar in de vorm van een wip. Het veertoestel is opgebouwd uit 2 polyestergecoate veren die verankerd zijn op een gegalvaniseerde grondbevestiging. De veerwip is volledig opgebouwd uit Robinia. De veer is vervaardigd uit 20 mm dik veerstaal, de handgrepen uit roestvrij staal. De veer is zodanig ontworpen dat men nooit geklemd kan raken; ook niet bij de zwaarste belasting. De elasticiteit van de veer is zo berekend dat de beweging ook voor de kleintjes volledig tot zijn recht komt.

EUROPLAY N.V. • EEGENE 9 • 9200 OUDEGEM-DENDERMONDE (BELGIUM)
T. +32 (0)52 22 66 22 • F. +32 (0)52 22 67 22 • sales@europlay.eu • **www.europlay.eu**

Productfiche

VEERWIP

RO201

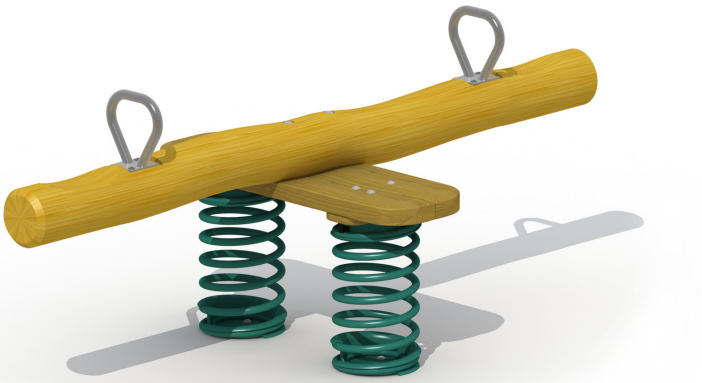

Veiligheidsgebied

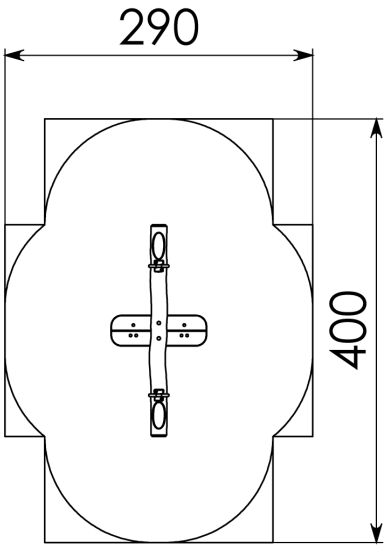

(10,5m²)

EUROPLAY N.V. • EEGENE 9 • 9200 OUDEGEM-DENDERMONDE (BELGIUM)
T. +32 (0)52 22 66 22 • F. +32 (0)52 22 67 22 • sales@europlay.eu • **www.europlay.eu**

Warenwet

Certificaat van Typeonderzoek
Type Examination Certificate

afgegeven door issued by

TÜV Nederland QA BV

TÜV NEDERLAND
Member of TÜV NORD Group

aangewezen bij ministeriële beschikking van 4 mei 2012, nr. VGP 3113590 — commissioned by departmental order of 4 May 2012, no. VGP 3113590

Certificaat nr. / Certificate nr.	035279TF_20130814	Dossiernr. / File nr.	035279TF
Productomschrijving / Product description	Veerwip / Seesaw with springs		
Evt. nadere aanduidingen / Further indications			
voor nadere informatie zie bijbehorend rapport met gelijkluidend dossiernr. / for further information see associated report with identical file nr.	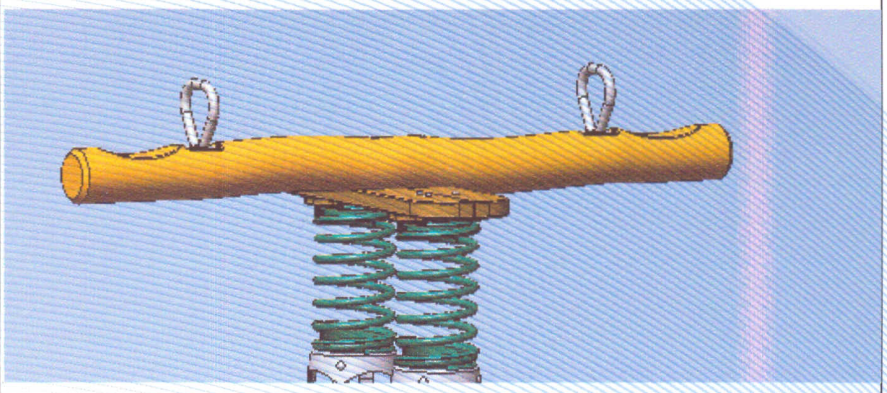		
Eigenaar / certificaathouder en adres / Owner/certificate holder and address	Europlay N.V. Eegene 9 BE-9200 DENDERMONDE		
Soort toestel / Category of equipment	Speeltoestel / Playground equipment		
Fabrikant / Manufacturer	Europlay N.V. Eegene 9 BE-9200 DENDERMONDE		
Type/Serienummer / Type/Serial number	RO201 /		in te vullen door de fabrikant / to be filled out by the manufacturer
Jaar van fabricage / Year of construction	vanaf / since 2013		
Leverancier / Supplier	Europlay N.V. Eegene 9 BE-9200 DENDERMONDE		
Jaar van leverantie / Year of supply			in te vullen door de leverancier / to be filled out by the supplier
Datum keuring / Date of examination	08-08-2013 – 14-08-2013		

TÜV Nederland QA BV, de Waal 21C, NL-5684 PH Best verklaart, dat het bovenaangehaalde toestel voldoet aan de vervaardigingvoorschriften genoemd in het Warenwetbesluit attractie- en speeltoestellen (met als leidraad de normatieve documenten NEN-EN 1176:2008).

TÜV Nederland QA BV declares that the here above mentioned equipment meets the safety and health requirements mentioned in the Dutch law "Warenwetbesluit attractie- en speeltoestellen" (guided by normative documents EN 1176:2008).

Namens het bestuur,
For the board,

A.C. Boon
Directeur