Fiche technique

POUTRE D'EQUILIBRE

RO330

6-12 TRANCHE D'AGES

2-2 PERSONNES-HEURES

Description du produit

Gamme	Eco-Play
Certificats	EN-1176
Dimensions	4,0 x 0,3 x 0,3 m (longeur x largeur x hauteur)

Information Technique

Hauteur de chute	0,25m
Zone de sécurité	22,5 m^2
Nombre d'enfants	4

Beton necessaire
Fixation type B pas disponible

Matériaux

Bois: Robinier
Matériel de montage en inox
Deux tubes galvanisés de 35 mm de diamètre pour mettre dans le béton

Product Description

Jeu d'équilibre pour les enfants de 6 jusqu'à 12 ans. La poutre d'équilibre teste l'équilibre des enfants. Le jeu est composé d'un rondin en robinier qui est ancré dans le béton avec 2 tubes galvanisés avec un diamètre de 35 mm.

EUROPLAY N.V. • EEGENE 9 • 9200 OUDEGEM-DENDERMONDE (BELGIUM)
T. +32 (0)52 22 66 22 • F. +32 (0)52 22 67 22 • sales@europlay.eu • **www.europlay.eu**

Fiche technique

POUTRE D'EQUILIBRE

RO330

Zone de sécurité

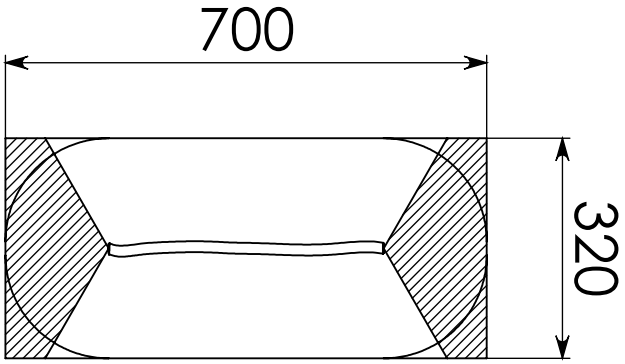

EUROPLAY N.V. • EEGENE 9 • 9200 OUDEGEM-DENDERMONDE (BELGIUM)
T. +32 (0)52 22 66 22 • F. +32 (0)52 22 67 22 • sales@europlay.eu • **www.europlay.eu**