Fiche technique

PARCOURS D'AGILITÉ EN ROBINIER (TYPE C)

RO630

4-12 TRANCHE D'AGES

2-6 PERSONNES-HEURES

Description du produit

Gamme	Eco-Play
Certificats	EN-1176
Dimensions	4,4 x 2,0 x 1,6 m (longeur x largeur x hauteur)

Information Technique

Hauteur de chute	0,60 m
Zone de sécurité	35,5 m^2
Nombre d'enfants	15

Beton necessaire
Fixation type B pas disponible

Matériaux

Bois: robinier
Cordage avec du câble d'acier
Connexions de câble et capuchons en matière synthétique
Attaches en inox

Product Description

Parcours d'agilité avec câble d'équilibre pour les enfants de 4 jusqu'à 12 ans. Le jeu est composé de 2 plates-formes qu'on peut atteindre par 3 pas-de-géants. Le plancher des plates-formes est fait en mélèze, le reste est fait en robinier. Les plates-formes sont connectées par un câble d'équilibre en acier. Tous les écrous et boulons sont protégés. Le jeu est ancré dans le sol avec du béton.

EUROPLAY N.V. • EEGENE 9 • 9200 OUDEGEM-DENDERMONDE (BELGIUM)
T. +32 (0)52 22 66 22 • F. +32 (0)52 22 67 22 • sales@europlay.eu • **www.europlay.eu**

Fiche technique

PARCOURS D'AGILITÉ EN ROBINIER (TYPE C)

RO630

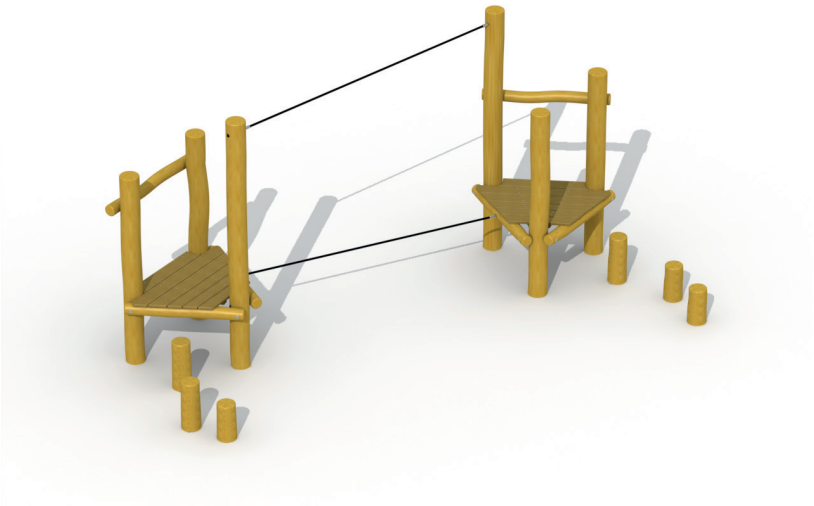

Zone de sécurité

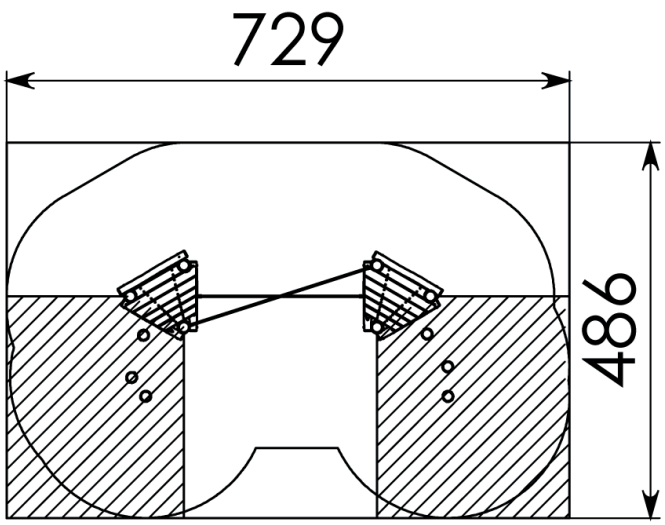

EUROPLAY N.V. • EEGENE 9 • 9200 OUDEGEM-DENDERMONDE (BELGIUM)
T. +32 (0)52 22 66 22 • F. +32 (0)52 22 67 22 • sales@europlay.eu • **www.europlay.eu**