Fiche technique

POUTRE D'AGILITE

RO650

4-12 TRANCHE D'AGES

2-6 PERSONNES-HEURES

Description du produit

Gamme	Eco-Play
Certificats	EN-1176
Dimensions	4,4 x 2,0 x 1,6 m (longeur x largeur x hauteur)

Information Technique

Hauteur de chute	0,60m
Zone de sécurité	35,5 m^2
Nombre d'enfants	15

Beton necessaire
Fixation type B pas disponible

Matériaux

Bois: robinier
Cordage avec du câble d'acier
Connexions de corde et bouchons en matière synthétique
Attaches en inox
Chaînes galvanisées

Product Description

Parcours d'agilité avec poteau qui plane pour les enfants de 4 jusqu'à 12 ans Le jeu est composé de 2 plates-formes qu'on peut atteindre par 3 pas-de-géants. Le plancher des plates-formes est fait en mélèze, le reste est fait en robinier. Les plates-formes sont reliées par un poteau qui plane, attaché à des rampes par 4 cordes en câble d'acier. Le poteau est aussi attaché aux plates-formes avec 2 chaînes galvanisées. Tous les écrous et boulons sont protégés. Le jeu est ancré dans le sol avec du béton.

EUROPLAY N.V. • EEGENE 9 • 9200 OUDEGEM-DENDERMONDE (BELGIUM)
T. +32 (0)52 22 66 22 • F. +32 (0)52 22 67 22 • sales@europlay.eu • **www.europlay.eu**

Fiche technique

POUTRE D'AGILITE

RO650

Zone de sécurité

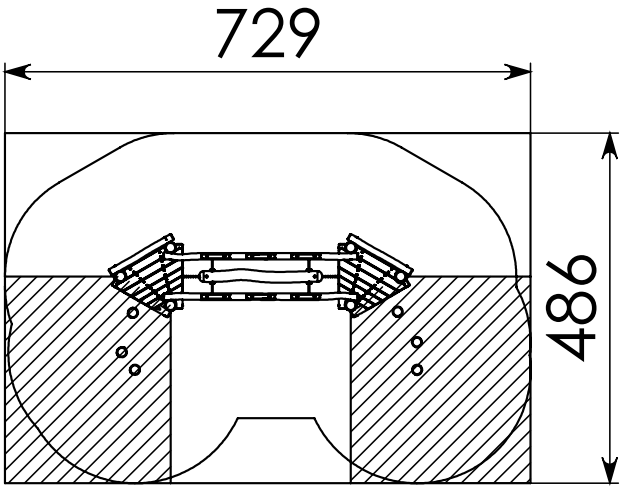

EUROPLAY N.V. • EEGENE 9 • 9200 OUDEGEM-DENDERMONDE (BELGIUM)
T. +32 (0)52 22 66 22 • F. +32 (0)52 22 67 22 • sales@europlay.eu • **www.europlay.eu**