Fiche technique

MINIGLISS (TOBOGGAN SYNTHÉTIQUE ET MÂT EN SPIRALE)

G553 (A/B)

2 - 6 TRANCHE D'AGES

2 - 2,5 PERSONS-HOURS

Description du produit

Gamme	Village d'enfants
Certificats	EN-1176
Dimensions	2,3 x 1,9 x 1,9 m (longeur x largeur x hauteur)

Information Technique

Hauteur de chute	1,0 m
Zone de sécurité	21,5 m^2
Nombre d'enfants	6
Beton necessaire	

Matériaux

Bois: mélèze et chêne
Poteaux carrés de 9 x 9 cm
Toboggan en inox à bords de sécurité en polyéthylène HDPE
Panneaux en polyéthylène HDPE
Pièces en métal revêtues de polyester et traitées anti-corrosion
Bornes de connexion synthétiques
Fers de fixation galvanisés

Product Description

Jeu bigarré pour les enfants de 2 à 6 ans. Le jeu est composé d'un plancher et une plate-forme à une hauteur de 85 cm. La plate-forme est accessible par un escalier en bois facile à monter. Le plancher est épais de 22 mm. On peut quitter la plate-forme via un toboggan synthétique et via un mât en spirale. Le dispositif est prémonté en usine pour la plus grande partie. Des fers à fixation sont compris. On peut placer l'équipement de jeusur l'herbe. Les poteaux carrés (9 x 9 cm) sont fixés dans ou sur le sol avec des supports métalliques galvanisés. Les traverses en dessous sont en chêne. Toutes les pièces en métal sont traitées pourqu'elles soient inoxydables et tous les écrous et boulons sont entièrement recouverts de bouchons en matière synthétique en forme de fleur.

EUROPLAY N.V. • EEGENE 9 • 9200 OUDEGEM-DENDERMONDE (BELGIUM)
T. +32 (0)52 22 66 22 • F. +32 (0)52 22 67 22 • sales@europlay.eu • **www.europlay.eu**

Fiche technique

MINIGLISS (TOBOGGAN SYNTHÉTIQUE ET MÂT EN SPIRALE)

G553 (A/B)

Zone de sécurité

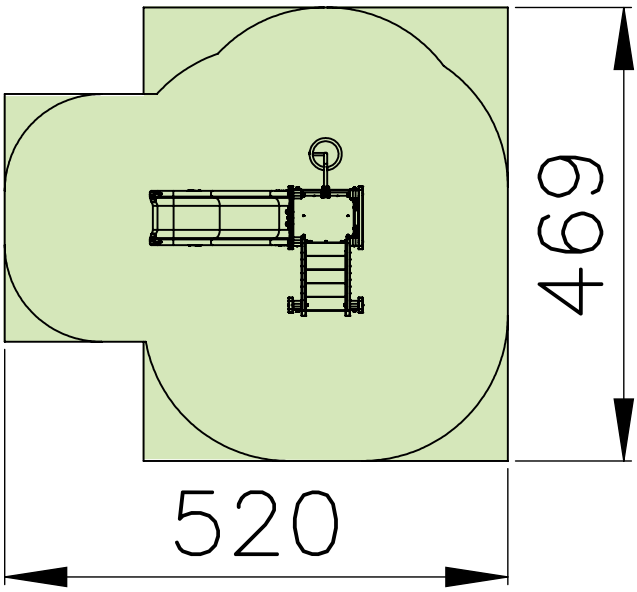

EUROPLAY N.V. • EEGENE 9 • 9200 OUDEGEM-DENDERMONDE (BELGIUM)
T. +32 (0)52 22 66 22 • F. +32 (0)52 22 67 22 • sales@europlay.eu • **www.europlay.eu**