Fiche technique

BÂTON DE BOIS

A410 (A/B)

2-6 TRANCHE D'AGES

1-1,5 PERSONNES-HEURES

Description du produit

Gamme	Parcours d'aventure bois
Certificats	EN-1176
Dimensions	2,1 x 0,4 x 0,2 m (longeur x largeur x hauteur)

Information Technique

Hauteur de chute	0,15m
Zone de sécurité	17,5 m^2
Nombre d'enfants	5

Pas de beton necessaire
Fixation type B disponible

Matériaux

Bois tropical padouck classe de durabilité I

Product Description

Jeu d'aventure pour les enfants de 2 à 6 ans. Qui peut se balancer d'un côté à l'autre sans toucher le sol ?

EUROPLAY N.V. • EEGENE 9 • 9200 OUDEGEM-DENDERMONDE (BELGIUM)
T. +32 (0)52 22 66 22 • F. +32 (0)52 22 67 22 • sales@europlay.eu • **www.europlay.eu**

Fiche technique

BÂTON DE BOIS

A410 (A/B)

Zone de sécurité

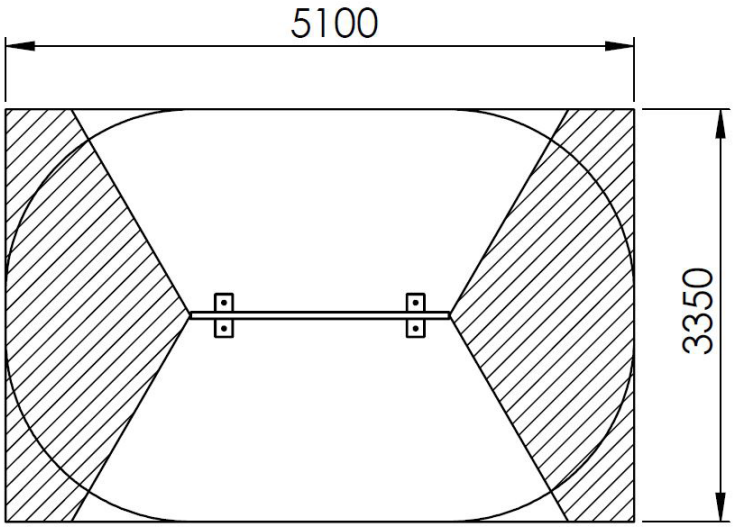

EUROPLAY N.V. • EEGENE 9 • 9200 OUDEGEM-DENDERMONDE (BELGIUM)
T. +32 (0)52 22 66 22 • F. +32 (0)52 22 67 22 • sales@europlay.eu • **www.europlay.eu**