Fiche technique

CRISS-CROSS

S800

6-12 TRANCHE D'AGES

2-4 PERSONNES-HEURES

Description du produit

Gamme	Jeux à grimper
Certificats	EN-1176
Dimensions	2,8 x 2,5 x 2,1 m (longeur x largeur x hauteur)

Information Technique

Hauteur de chute	0,95 m
Zone de sécurité	32 m^2
Nombre d'enfants	

Beton necessaire
Fixation type B pas disponible

Matériaux

Bois: mélèze
Rondins de 12 cm d'épaisseur et sciés hors coeur
Cordages en polypropylene 16 mm renforce avec du cable d'acier
Supports en métal galvanisés
Capuchons synthétiques

Product Description

Ce jeu en mélèze est construit de plusieurs poteaux superposés de manière ludique, à la manière d'un jeu de mikado. Le filet et la corde sont produit en polypropylène 16 mm renforcé avec du cable d'acier. Tous les écrous et les boulons sont protégés par des capuchons.

EUROPLAY N.V. • EEGENE 9 • 9200 OUDEGEM-DENDERMONDE (BELGIUM)
T. +32 (0)52 22 66 22 • F. +32 (0)52 22 67 22 • sales@europlay.eu • **www.europlay.eu**

Fiche technique

CRISS-CROSS

S800

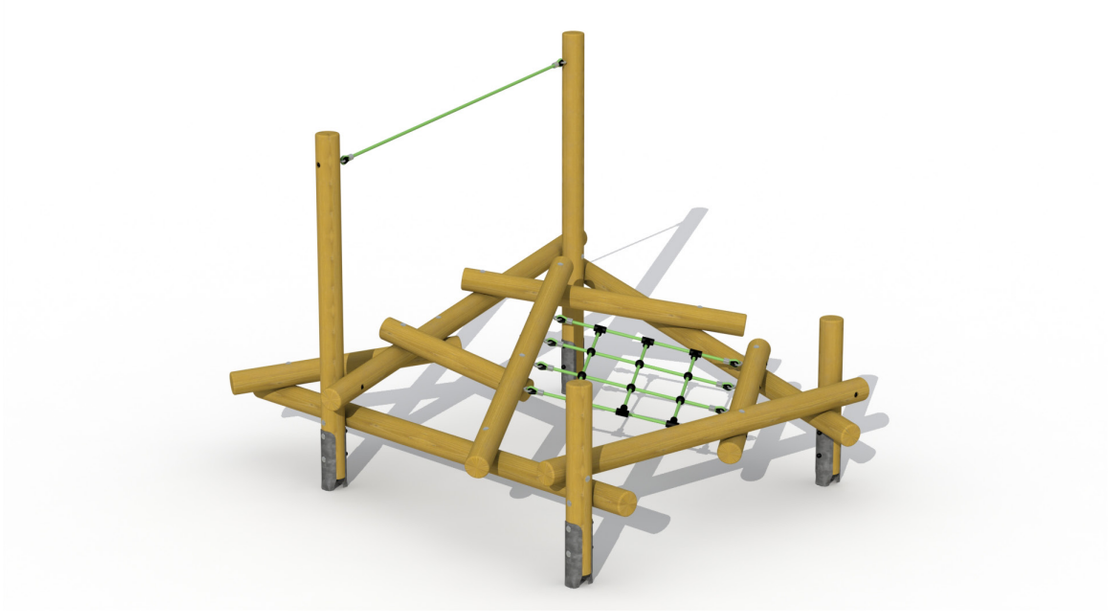

Zone de sécurité

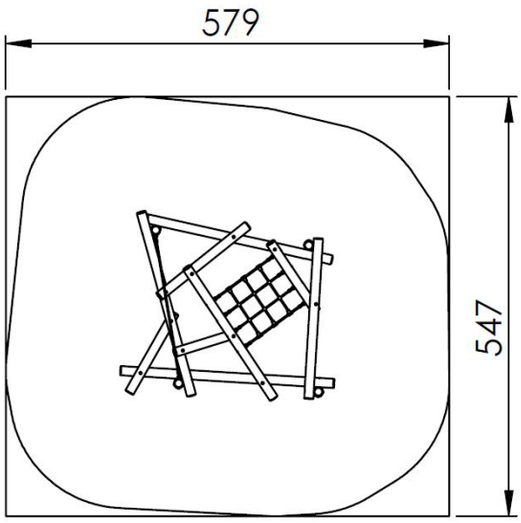

EUROPLAY N.V. • EEGENE 9 • 9200 OUDEGEM-DENDERMONDE (BELGIUM)
T. +32 (0)52 22 66 22 • F. +32 (0)52 22 67 22 • sales@europlay.eu • **www.europlay.eu**