Fiche technique

MÂT

RO008

2-6 TRANCHE D'AGES

1-1 PERSONNES-HEURES

Description du produit

Gamme	Mini-village
Certificats	EN-1176
Dimensions	1,2 x 0,5 x 1,7 m (longeur x largeur x hauteur)

Information Technique

Hauteur de chute	0,95 m
Zone de sécurité	6
Nombre d'enfants	1

Beton necessaire
Fixation type B pas disponible

Matériaux

Bois: robinier et mélèze
Mât en acier inoxydable

Product Description

Optionnellement, le mât peut être commandé comme élément d'extension chez le tour de chasseur, le bois de braconniers ou la maison du forestier. Le mât doit toujours être installé dans le sol.

EUROPLAY N.V. • EEGENE 9 • 9200 OUDEGEM-DENDERMONDE (BELGIUM)
T. +32 (0)52 22 66 22 • F. +32 (0)52 22 67 22 • sales@europlay.eu • **www.europlay.eu**

Fiche technique

MÂT

RO008

Zone de sécurité

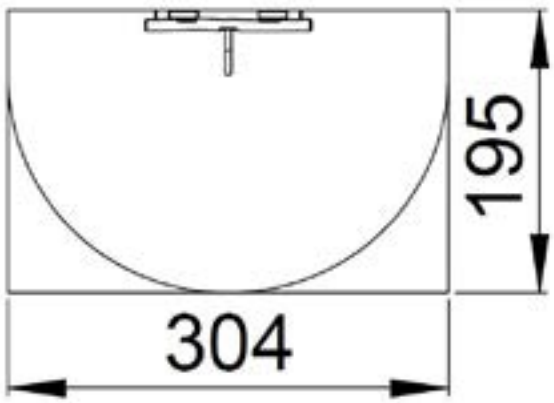

EUROPLAY N.V. • EEGENE 9 • 9200 OUDEGEM-DENDERMONDE (BELGIUM)
T. +32 (0)52 22 66 22 • F. +32 (0)52 22 67 22 • sales@europlay.eu • **www.europlay.eu**