Productfiche

ZANDWERKPLAATS

RO1200

2-6 JAAR

Productinformatie

Producttype	Eco-Play
Certificatie	EN-1176
Afmetingen	1,3 x 0,5 x 1,7 m (lengte x breedte x hoogte)

2-3 PERSONEN-UUR

Technische informatie

Maximale valhoogte	0,65 m
Veiligheidsgebied	15 m^2
Aantal kinderen	

Beton nodig
Geen oppervlaktemontage beschikbaar

Materialen

Houtsoort: robinia en lariks
Rondhouten lariks palen van 10 buiten het hart gezaagd
Rondhouten robinia palen met diamter 12/14 cm
Zandemmer, buis en rad in kunststof
Zandkraan polyester gecoat en roestvrij voorbehandeld
Vuurverzinkte kettingen

Productbeschrijving

Zandspeeltoestel voor kinderen van 2 tot 6 jaar. Aan dit toestel is er een zandkraan met zandemmer voorzien alsook een groen rad. De horizontale rondhouten lariks palen hebben een diameter van 10 en zijn buiten het hart gezaagd. De verticale palen zijn vervaardigd uit robinia met diameter 12/14 cm (omwille van het rechtstreekse grondcontact). De zandemmer en het rad zijn vervaardigd uit kunststof, de zandkraan is polyester gecoat. Alle metaalonderdelen zijn roestvrij voorbehandeld en alle moeren en bouten zijn volledig afgeschermd met kunststof afdekdoppen.

EUROPLAY N.V. • EEGENE 9 • 9200 OUDEGEM-DENDERMONDE (BELGIUM)
T. +32 (0)52 22 66 22 • F. +32 (0)52 22 67 22 • sales@europlay.eu • **www.europlay.eu**

Productfiche

ZANDWERKPLAATS

RO1200

Veiligheidsgebied

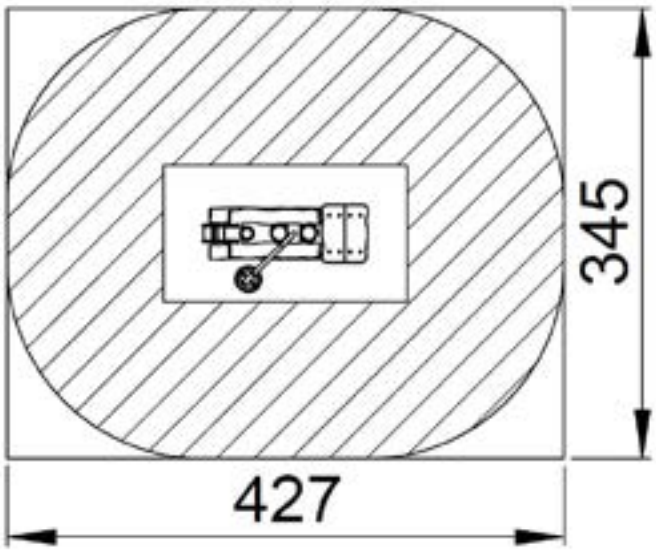

EUROPLAY N.V. • EEGENE 9 • 9200 OUDEGEM-DENDERMONDE (BELGIUM)
T. +32 (0)52 22 66 22 • F. +32 (0)52 22 67 22 • sales@europlay.eu • **www.europlay.eu**